Technologie

Fiche d'activité - Classe de sixième

Identifier un signal ou une information

LE TELEGRAPHE DE CHAPPE :

C'est à la fin du XVIIIème siècle (1793) que Claude Chappe invente un nouveau type de communication à partir d'un système de bras mobiles installé sur les hauteurs. A cette époque, la France est engagée dans des guerres qui vont durer 20 ans, sauf quelques courtes trêves. Le Télégraphe de Chappe est accueilli avec enthousiasme par le Gouvernement. Il doit permettre d'échanger, entre Paris et les frontières envahies, les messages nécessaires aux armées. En effet, l'usage du Télégraphe restera réservé à l'Etat, à des fins principalement militaires.

Le principe est le suivant : envoyer rapidement et sur une longue distance des dépêches en utilisant un réseau de tours pour transmettre à vue des signaux.

En 1799 une station intermédiaire est construite à Saint-Marcan au village de la Masse, renommé plus tard le Télégraphe. Elle constitue l'un des maillons de la ligne reliant Paris à Brest, soit 58 stations espacées de 9 à 11 km. La station de Saint-Marcan est située entre les stations du Mont Saint Michel et du Mont-Dol. Elle fonctionne jusqu'à 1856.

Le système est basé sur le fonctionnement de bras mobiles placés au sommet d'un bâtiment ou d'un monument déjà existant (l'abbaye du Mont Saint Michel, par exemple). Chaque figure représentée par les bras correspond à un signal codifié. Sauf urgence, la transmission des messages intervenait à heures fixes.

La télégraphie Chappe, dite aérienne ou optique, disparaît rapidement dans les années 1850, supplantée par les progrès extrêmement rapides de la télégraphie électrique, installée définitivement en France à cette époque avec le système Morse.

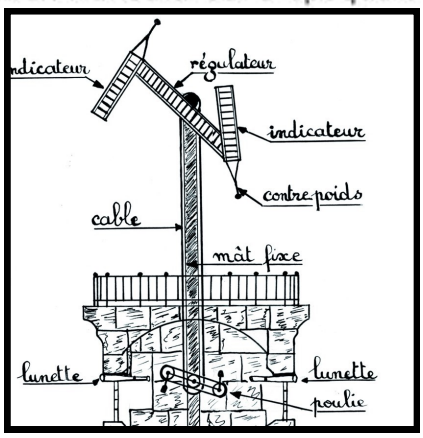

Principe de fonctionnement

Le CODE CHAPPE

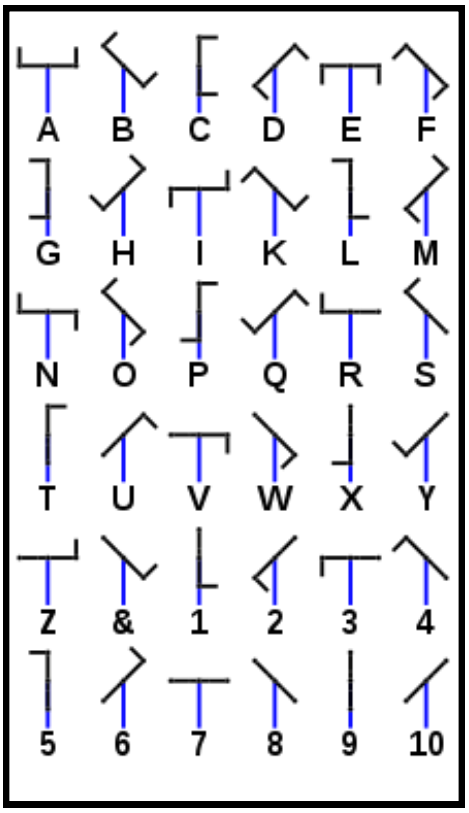

EXERCICES :

Décodez le mot qui se trouve ci-dessous indiqué en codage Chappe et recherchez sa définition dans le dictionnaire…

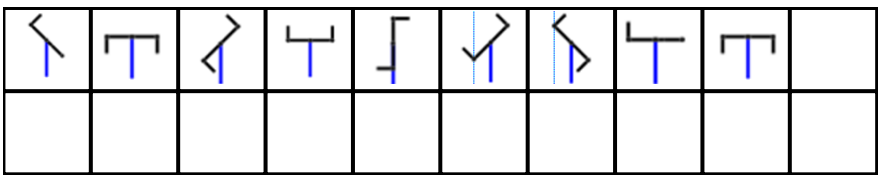

Ecrivez alors votre prénom dans les cases de la première ligne et codez le en utilisant le code Chappe sur la deuxième ligne.